Roland V-Drums

KD-10 Kick Pad

取扱説明書

日本語

本機を正しくお使いいただくために、ご使用前に『安全上のご注意』と『使用上のご注意』をよくお読みください。お読みになったあとは、すぐに見られるところに保管しておいてください。

同梱物の確認

パッケージを開けたら、同梱物に不足がないか確認してください。不足しているものがあったときは、購入した販売店へお問い合わせください。

- KD-10 本体
- 取扱説明書
- 接続ケーブル
- 保証書

※ このパッケージには、キック・ペダルとビーターは含まれていません。KD-10 は、市販のキック・ペダルとビーターを装着してお使いください。

※ ビーターは、フェルト・ビーター、プラスチック・ビーター、ウッド・ビーターなどをお使いいただけます。

主な特長

アコースティック・キック・ドラムのような打感触をコンパクトサイズに

専用のメッシュ素材とクッション素材を組み合わせた打面により、コンパクトな設計ながら、アコースティック・ドラムと同じような打感が得られます。

ツイン・ペダル対応

コンパクトサイズでありながら、ツイン・ペダルに対応した打面サイズです。

市販のキック・ペダルとの高い互換性

角度調整機構付きのペダル取り付けプレートにより、キック・ペダルの取り付け構造や位置の違いに対応。お好みの市販ペダルをお使いいただけます。

静かな打撃音

独自の構造のゴム製カバーと、専用クッションを組み合わせることで、キック・ドラム用パッドでありながら、消音性能を高めています。

各部の名称

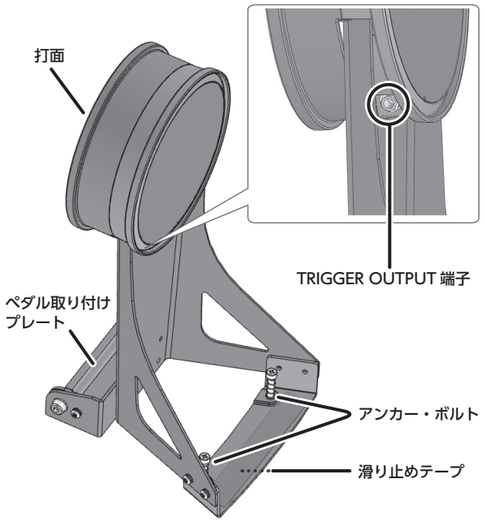

※ 打面部分に演奏以外の力をかけたり、異物を入れないでください。誤動作や故障の原因になります。

セッティングする

キック・ペダルを取り付ける

1. キック・ペダルを取り付けます。

ビーターの位置が KD-10 の打面中央に当たるように調整し、キック・ペダルと KD-10 を確実に固定します。

※ 指を挟まないよう、十分に注意してください。

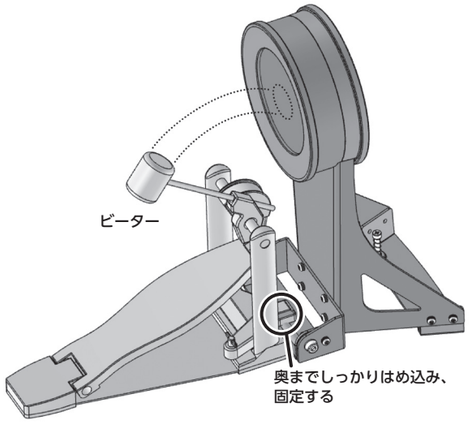

2. キック・ペダルを踏んで、取り付けを安定させます。

KD-10 のベースと、キック・ペダルが床に接地していることを確認してください。

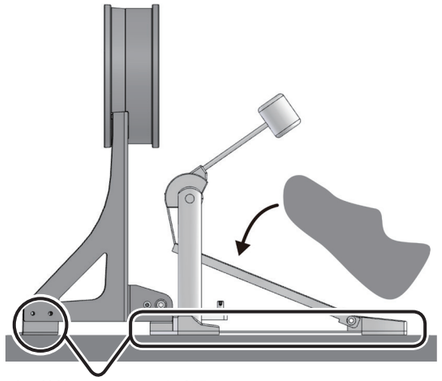

ツイン・ペダルを使う場合

図のように、左右のビーターがパッドの中心から等しい距離になるようにセットしてください。

ビーターの位置がずれると、片方のペダルの音が小さくなったり、正しく発音しなくなったりすることがあります。また、ツイン・ペダルを使用した場合、シングル・ペダルに比べて感度が低くなります。音源側の感度を上げてください。

正しい設置例

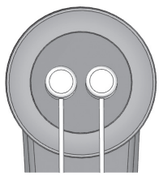

悪い設置例

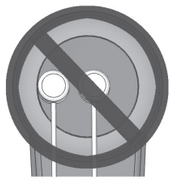

アンカー・ボルトを調節する

V-Drums マット、ノイズ・イーター（NE-10）、またはカーペットの上で使用するときは、アンカー・ボルトを出して使うと、本機が固定され、演奏しやすくなります。

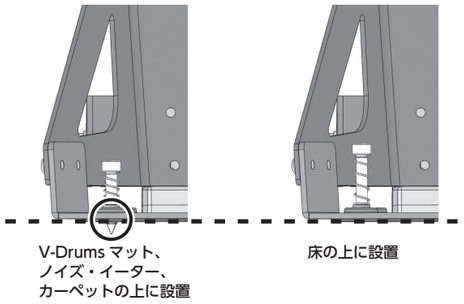

※ フローリングなどの床の上でアンカー・ボルトを使用すると、床を傷つける恐れがあります。

※ アンカー・ボルトの先端はとがっていますので、取り扱いにご注意ください。

接続する

本機の TRIGGER OUTPUT 端子と音源を、音源の接続ケーブルまたは付属の接続ケーブルで接続します。

※ 接続ケーブルの L 型になっているプラグを KD-10 の TRIGGER OUTPUT 端子に接続します。

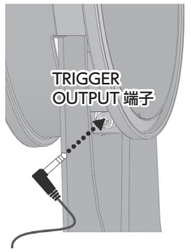

音源	接続ケーブル	接続端子
TD-50/ TD-30	本機に付属の 接続ケーブル	KICK
TD-25/ TD-17/ TD-15/ TD-11/ TD-1	音源の接続 ケーブル（KIK）	-
HPD-20	本機に付属の 接続ケーブル	TRIG IN
SPD-30		1/KICK
SPD-SX		TRIG IN 1/2、 TRIG IN 3/4
TM-6 PRO		TRIGGER IN 1 ～ 6
TM-2		TRIG IN 1、 TRIG IN 2

※ 他の機器と接続するときは、誤動作や故障を防ぐため、必ずすべての機器の音量を絞り、すべての機器の電源を切ってください。

※ KD-10 がドラム・スタンドや他のパッドに触れないように設置してください。

音源の設定

音源	設定値	
TD-50/ TD-30/ TD-25/ TD-15/ TD-11/ HPD-20/ SPD-30/ SPD-SX/ TM-2	「Trig Type」、 「Pad Type」、 「Type」	KD-9
TD-1	「パッドの種類」	キック・ペダル：2
TD-17	「Pad Type」	KD-10
TM-6 PRO	「Trig Type」	KD-10

※ お好みに応じて、Sensitivity（Sens）でパッドの感度を調節してください。

※ 2 度鳴りするときは、音源のトリガー・パラメーター「Threshold」の値を大きくして、感度を調節してください。

安全上のご注意

⚠ 警告

分解や改造をしない

取扱説明書に書かれていないことはしないでください。故障の原因になります。

個人で修理や部品交換はしない

必ずお買い上げ店またはローランドお客様相談センターに相談してください。

次のような場所で使用や保管はしない

- 温度が極端に高い場所（直射日光の当たる場所、暖房機器の近く、発熱する機器の上など）
- 水気の近く（風呂場、洗面台、濡れた床など）や湿度の高い場所
- 湯気や油煙が当たる場所
- 塩害の恐れがある場所
- 雨に濡れる場所
- ほこりや砂ぼこりの多い場所
- 振動や揺れの多い場所
- 風通しの悪い場所

不安定な場所に設置しない

転倒や落下によって、けがをする恐れがあります。

⚠ 警告

異物や液体を入れない、液体の入った容器を置かない

本機に、異物（燃えやすいもの、硬貨、針金など）や液体（水、ジュースなど）を絶対に入れないでください。また、この機器の上に液体の入った容器（花びんなど）を置かないでください。ショートや誤動作など、故障の原因となることがあります。

お子様がけがをしないように注意する

お子様のいる場所で使用する場合やお子様が使用する場合、必ず大人のかたが、監視／指導してあげてください。

落としたり、強い衝撃を与えたりしない

破損や故障の原因になります。

⚠ 注意

電源コードやケーブルは煩雑にならないように配線する

足に引っかけると、本機の落下や転倒などにより、けがの原因になることがあります。

上に乗ったり、重いものを置いたりしない

転倒や落下によって、けがをする恐れがあります。

移動するときはすべての接続をはずす

ケーブルを接続したまま移動すると、破損や故障の原因になります。

小さな部品はお子様の手の届かないところに置く

下記の部品はお子様が誤って飲み込んだりすることのないよう手の届かないところへ保管してください。

取りはずしが可能な部品：

- アンカー・ボルト
- スプリング

使用上のご注意

設置について

- 極端に温湿度の違う場所に移動すると、内部に水滴が付く（結露する）ことがあります。そのまま使用すると故障の原因になります。数時間放置して、結露がなくなってから使用してください。
- 本機にシールなどを貼らないでください。はがす際に外装の仕上げを損なうことがあります。
- 本機の上に液体の入った容器などを置かないでください。また、表面に付着した液体は、速やかに乾いた柔らかい布で拭き取ってください。

お手入れについて

- 変色や変形の原因となる、ベンジン、シンナー、アルコール類は使用しないでください。

修理について

- お客様が本機または付属品を分解（取扱説明書に指示がある場合を除く）、改造された場合、以後の性能について保証できなくなります。また、修理をお断りする場合もあります。
- 当社では、本機の補修用性能部品（製品の機能を維持するために必要な部品）を、製造打切後 6 年間保有しています。この部品保有期間を修理可能の期間とさせていただきます。なお、保有期間を過ぎたあとでも、故障箇所によっては修理可能の場合がありますので、お買い上げ店、またはローランドお客様相談センターにご相談ください。

その他の注意について

- 故障の原因になりますので、ボタン、つまみ、入出力端子などに過度の力を加えないでください。
- ケーブルを抜くときは、ショートや断線を防ぐため、プラグ部分を持って引き抜いてください。
- 演奏時の打撃音や振動は床や壁を通じて意外によく伝わります。周囲に迷惑がかからないように注意しましょう。
- 本機が入っていた梱包箱や緩衝材を廃棄するときは、各地域のゴミの分別基準に従ってください。

商標について

- Roland、V-Drums、Noise Eater は、日本国およびその他の国におけるローランド株式会社の登録商標または商標です。
- 文中記載の会社名および製品名などは、各社の登録商標または商標です。

主な仕様

	ローランド KD-10：キック・パッド
パッド・サイズ	5 インチ
外形寸法	210（幅）× 209（奥行）× 443（高さ）mm
質量	3.3kg
付属品	取扱説明書、接続ケーブル、保証書
別売品	ノイズ・イーター（NE-10）

※ 本書は、発行時点での製品仕様を説明しています。最新情報についてはローランド・ホームページをご覧ください。

© 2018 Roland Corporation

ローランド株式会社　〒 431-1304 静岡県浜松市北区細江町中川 2036-1