ELIMINATOR LIGHTING

MICRO GALAXIAN III

取扱説明書

日本語版 V1.00

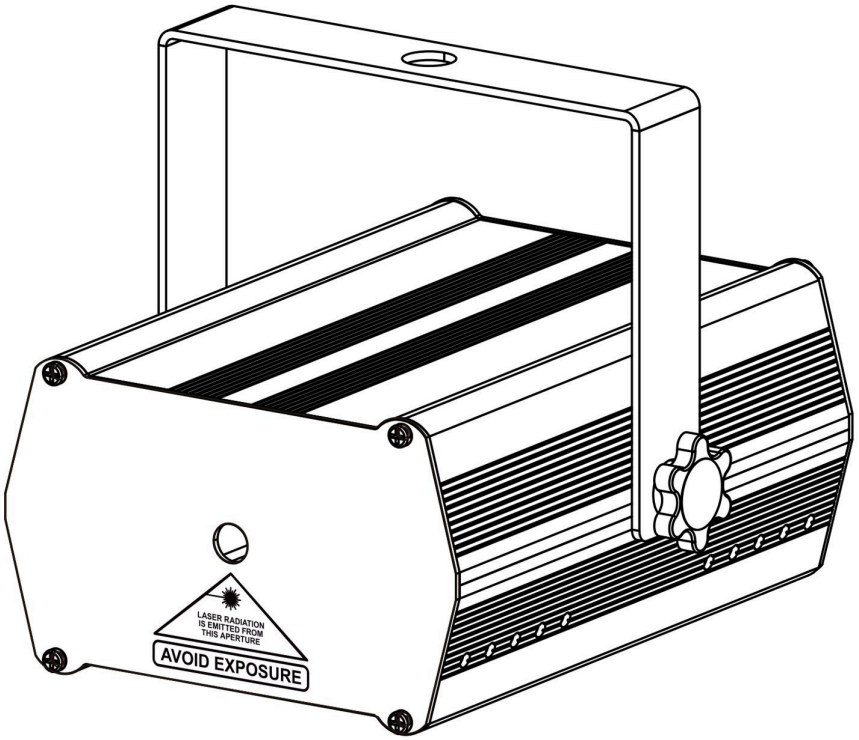

株式会社 サウンドハウス
〒286-0825　千葉県成田市新泉14-3
TEL : 0476(89)1111　FAX : 0476(89)2222
http://www.soundhouse.co.jp　shop@soundhouse.co.jp

はじめに

この度は、Eliminator LightingのMicro Galaxian IIIをお買い上げいただき、誠にありがとうございます。MICRO GALAXIAN III（Micro Galaxian Three）は、赤と緑のレーザーで200本以上のビームを作り出す、屋内用のレーザーエフェクトです。内蔵プログラムで自動運転するオートモードと、内蔵マイクが拾った音に反応するサウンドアクティブモードを搭載しています。

本製品はレーザーショー専用のクラス3Rレーザー機器です。レーザーの安全管理に習熟した専門のオペレーターが操作してください。ご使用前に本書をよくお読みのうえ、安全上の注意と操作方法をご確認ください。本書は、必要なときに参照できるよう製品と一緒に保管してください。

開梱時の確認

本製品は出荷前に動作確認を行っています。輸送箱に傷みがないか確認し、本体の破損や付属品の不足がないかお確かめください。破損や欠品がある場合は使用せず、購入先へご連絡ください。梱包材は可能な限りリサイクルしてください。

付属品

- MICRO GALAXIAN III 本体 × 1台
- 取付ブラケット × 1個
- 電源ケーブル × 1本
- ワイヤレスリモコン × 1台

主な特長

- 赤・緑のレーザーと内蔵プログラムを搭載
- 背面スイッチでオートモードとサウンドアクティブモードを切替
- 内蔵マイクで周囲の音に反応
- 付属リモコンで色、ストロボ、回転速度、回転方向を操作

省エネルギーについて

使用しないときは電源を切り、待機時の電力消費を避けるため、電源プラグをコンセントから抜いてください。

安全上の注意

⚠ 警告　クラス3Rレーザー・強い光・点滅

- レーザー光源や出射口を絶対に直視しないでください。網膜を損傷し、失明に至るおそれがあります。
- 直接光、反射光、散乱光が目に入らないようにしてください。弱く見える光や離れた場所からの光でも、まばたきより短い時間で目を損傷するおそれがあります。
- 観客、出演者、作業者にレーザー光が当たらないようにしてください。
- ストロボの点滅は、光に敏感な方に光過敏性てんかん発作を引き起こすおそれがあります。



英語版に掲載のレーザー警告表示

⚠ 警告　感電・火災・やけどの防止

- 必ず正しく接地してください。接地端子を外さないでください。
- ディマーパック（調光器）に接続しないでください。
- 乾燥した屋内で使用してください。雨や湿気にさらさないでください。
- 動作中は筐体を開けたり、素手で触れたりしないでください。外装表面が最大75 °Cに達することがあります。
- 可燃物の近くで使用しないでください。設置時の離隔距離は5ページを参照してください。
- 点検や清掃を行う前に電源プラグを抜き、少なくとも15分間冷ましてください。

⚠ 警告　筐体の開放・分解の禁止

筐体には、開放時にレーザーを停止するインターロックがありません。内部には高出力レーザーがあり、開けると危険なレベルのレーザー放射にさらされ、失明や重度のやけど、火災を引き起こすおそれがあります。

本体内部にユーザーが修理できる部品はありません。本体や取付金具の分解・改造・自己修理は行わないでください。改造や安全指示の不遵守による損傷は、保証の対象外です。

レーザーを使用する場所の管理

- ビームの光軸調整：ご自身で光軸を調整しないでください。調整は資格を持つ専門技術者に依頼してください。
- 保護眼鏡：ビームを扱う作業やその周辺での作業では、搭載レーザーの波長と出力に適合したレーザー用保護眼鏡を着用してください。一般の眼鏡やサングラスでは十分な保護が得られません。
- ビームの遮断：未使用時や保守時は照射を停止し、意図しないばく露を防いでください。
- 立ち入り管理：レーザーの使用区域に入れるのは、許可を受けた関係者に限ります。訓練を受けていない人を近づけないでください。
- インターロック：レーザーシステムにアクセスパネルや保護囲いを設ける場合は、開放時に照射を停止できる適切なインターロックを備えてください。インターロックを無効化しないでください。
- 電源：規定の電圧と電流を満たす専用電源に接続してください。容量が不足する電源や接続が不安定な電源は使用しないでください。
- 使用環境：高温、多湿、ほこり、腐食性物質を避けてください。

安全な設置や運用について不明な点がある場合は、レーザー安全の専門家にご相談ください。

各部の名称

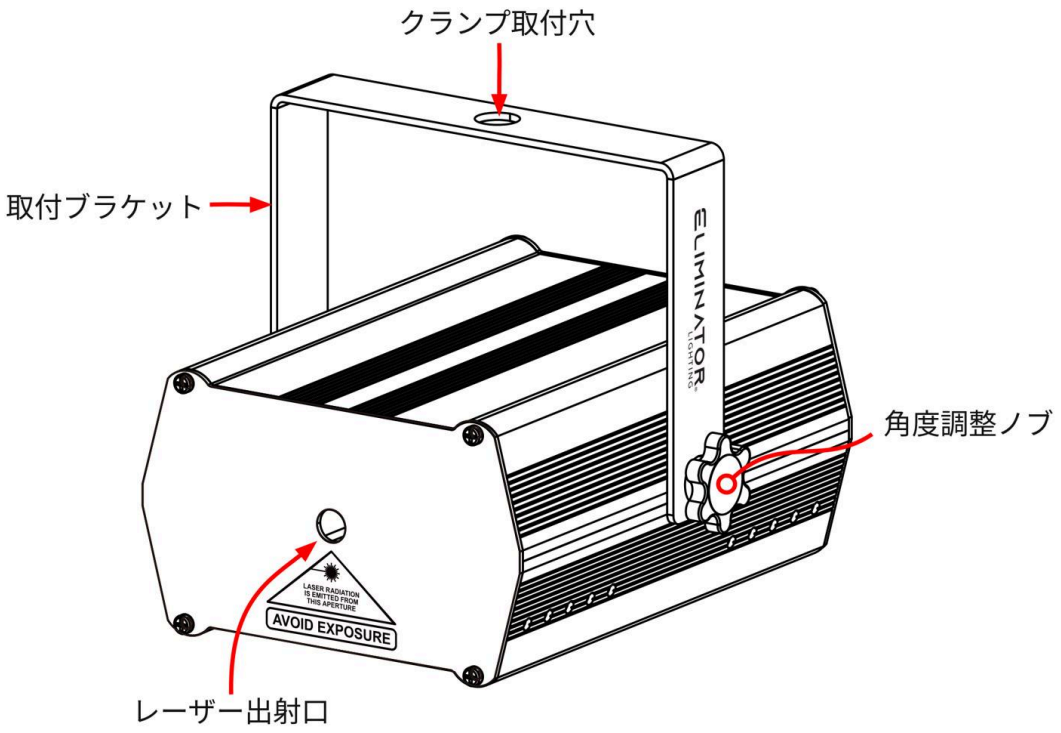

正面・側面

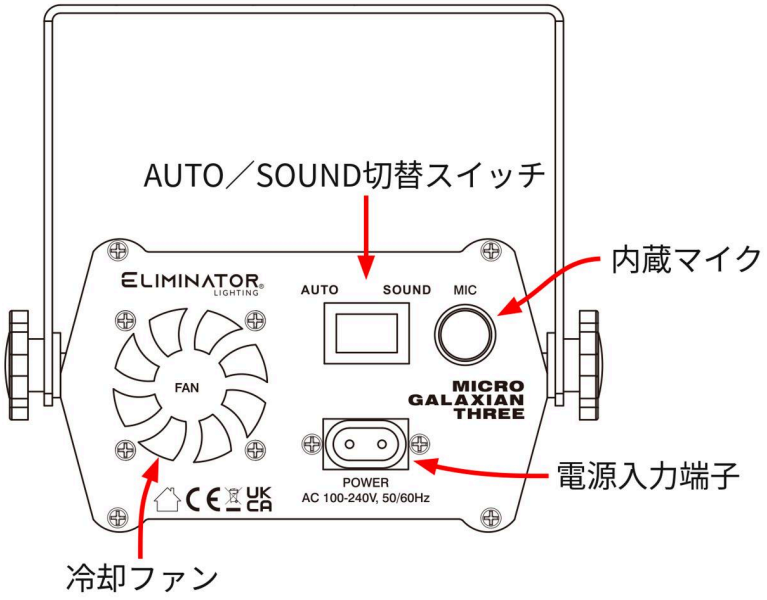

背面

設置

⚠ 警告　離隔距離・高温部

- 照射対象物・照射面との距離は12 m以上確保してください。
- 装飾物や花火などの可燃物から12 m以上離してください。
- 外装表面の最高温度は75 ℃です。動作中は本体に触れないでください。

設置条件

- 設置は資格または認定を持つ専門技術者が行ってください。電気接続や電気工事は有資格の電気工事業者に依頼してください。
- 電気設備・建築に関する設置場所の法令や規則に従ってください。
- トラスや設置面が、本体、クランプ、ケーブル、付属品の合計荷重を安全に支持できることを、設置前に専門業者に確認してください。
- 周囲温度−20〜40 ℃で使用してください。
- 通路や客席を避け、関係者以外の手が届かない場所に設置してください。
- 取り付け、取り外し、点検中は、本体の真下に立たないでください。

クランプの取り付け

専用の取付ブラケットにあるクランプ取付穴に、荷重に適合するクランプ（別売）を固定します。吊り下げる場合は、クランプとは別に、設置場所の基準および荷重に適合するセーフティケーブルを指定の取り付け箇所に固定してください。

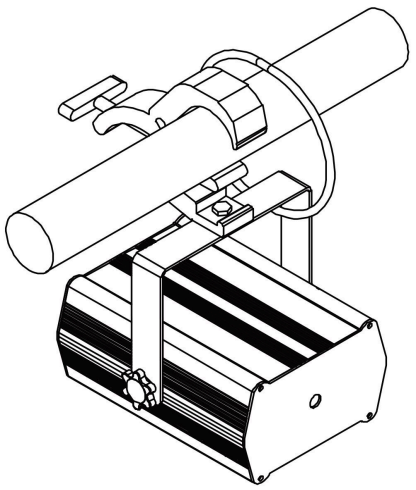

クランプとセーフティケーブルの取り付け例

設置（続き）

吊り下げ設置

天井やトラスへの吊り下げには、使用荷重限度の計算、使用部材の選定、取付金具や本体の定期点検に関する経験が必要です。資格がない場合や設置方法・設置場所の安全性に疑問がある場合は、ご自身で設置しないでください。

- 本体重量の10倍の荷重でも変形しないトラスまたは設置箇所を使用してください。
- 本体付属の純正取付金具を使用してください。
- 荷重に適合するセーフティケーブルを必ず取り付け、クランプが破損しても本体が落下しないようにしてください。持ち運び用のハンドルを二次固定に使用しないでください。
- 設置後は、年に1回、熟練した専門技術者による点検を受けてください。

設置姿勢

天井やトラスからの逆さ吊り、トラス側面への横付け、水平で安定した面への据え置きに対応します。

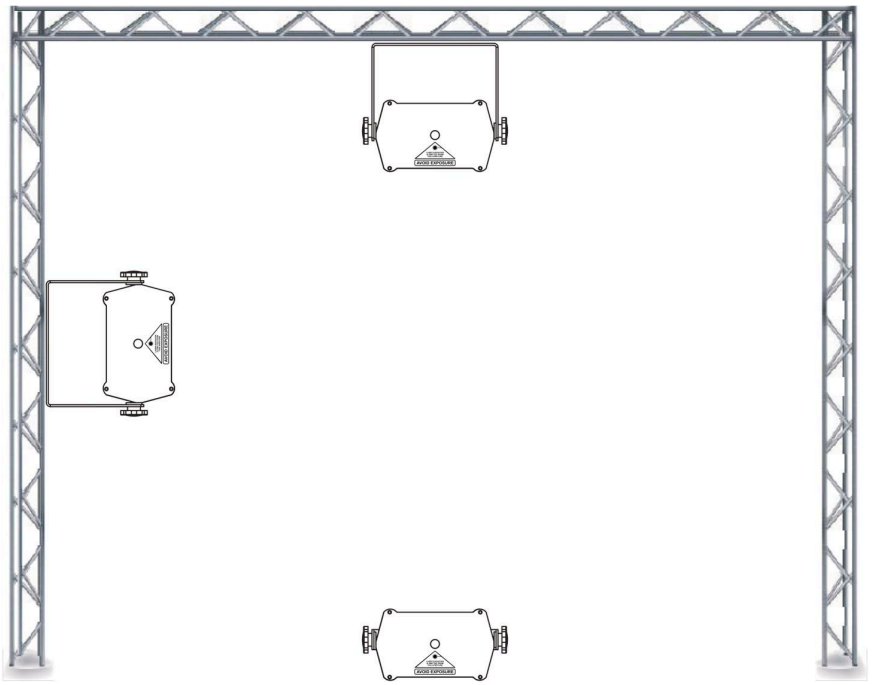

設置姿勢の例

⚠ 警告　落下の防止

本体が落下すると、重大なけがや機材の破損を招くおそれがあります。設置と点検は専門技術者が行い、吊り下げ時は必ず二次固定を行ってください。

操作方法

本体でのモード切替

背面のAUTO／SOUND切替スイッチで動作モードを選択します。

スイッチ表示	動作
AUTO	内蔵プログラムを自動で再生します。
SOUND	内蔵マイクが拾った音に反応して動作します。

ワイヤレスリモコン

付属のリモコンで動作モードやエフェクトを切り替えられます。

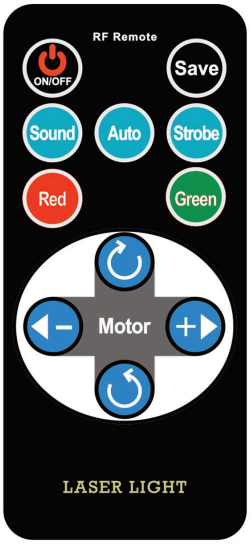

リモコン

ボタン	機能
ON/OFF	レーザー出力のオン／オフ
Auto	オートモード
Sound	サウンドアクティブモード
Red	赤色レーザー
Green	緑色レーザー
Strobe	ストロボ（点滅）
＋	回転速度を上げる
−	回転速度を下げる
時計回り	モーターを時計回りに回転
反時計回り	モーターを反時計回りに回転
Save	エフェクトを保存

メーカー製品ページと英語版の仕様欄は赤外線（IR）と記載していますが、英語版のリモコン図には「RF Remote」と表示されています。

清掃・点検

⚠ 警告　清掃・点検前に電源を切る

電源プラグをコンセントから抜き、本体を少なくとも15分間冷ましてください。

清掃

正常な動作と光出力を維持し、製品を長く使うために定期的に清掃してください。湿気、煙、ほこりの多い環境では光学部に汚れがたまりやすくなります。汚れの程度に応じて、柔らかい布で清掃してください。アルコール、溶剤、アンモニア系洗剤は使用しないでください。

点検

- 3か月ごとに有資格の電気技術者へ点検を依頼し、接点の状態を確認して、過熱を防いでください。
- ねじや固定金具に緩みがないか確認してください。緩むと部品が落下し、破損やけがにつながるおそれがあります。
- 筐体、レンズ、取付金具、天井・吊り金具・トラスなどの固定箇所に変形や損傷がないか確認してください。筐体の変形は粉じんの侵入につながり、固定箇所の損傷や取付不良は落下事故の原因になります。
- 電源ケーブルに損傷、劣化、異物の付着がないか確認してください。

製品仕様

電源	AC 100 V、50/60 Hz
消費電力	10 W
レーザー分類	クラス3R
レーザー光源	赤 80 mW、緑 30 mW（メーカー公表値）
寸法（長さ × 幅 × 高さ）	170 × 150 × 70 mm（公称値）
質量	0.7 kg
制御	オート、サウンドアクティブ、付属ワイヤレスリモコン
冷却方式／使用環境	ファン冷却 ／ 乾燥した屋内

外形寸法図

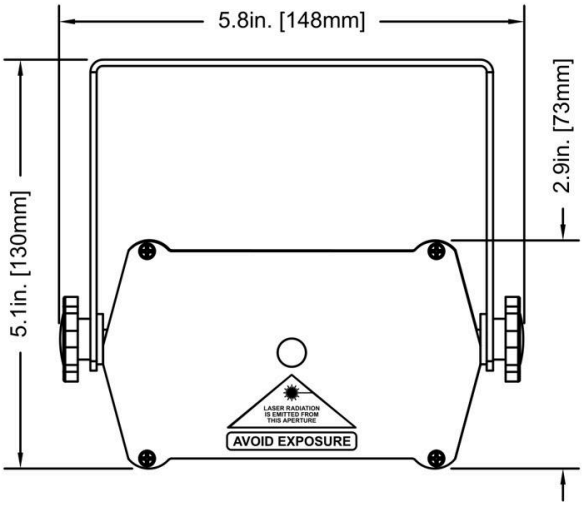
5.8in. [148mm]
5.1in. [130mm]
2.9in. [73mm]
LASER RADIATION IS EMITTED FROM THIS APERTURE
AVOID EXPOSURE

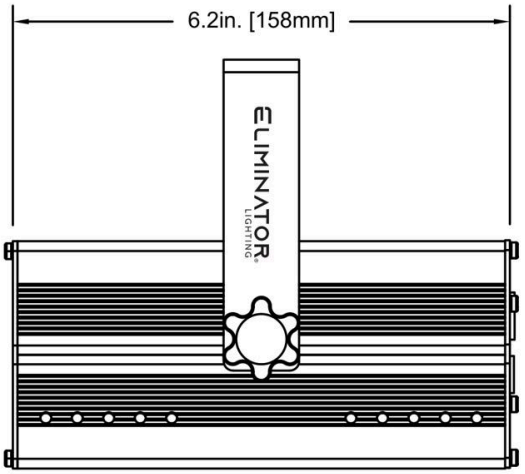
6.2in. [158mm]
ELIMINATOR LIGHTING

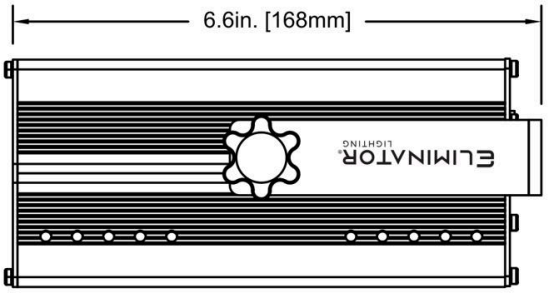
6.6in. [168mm]
ELIMINATOR LIGHTING